mono

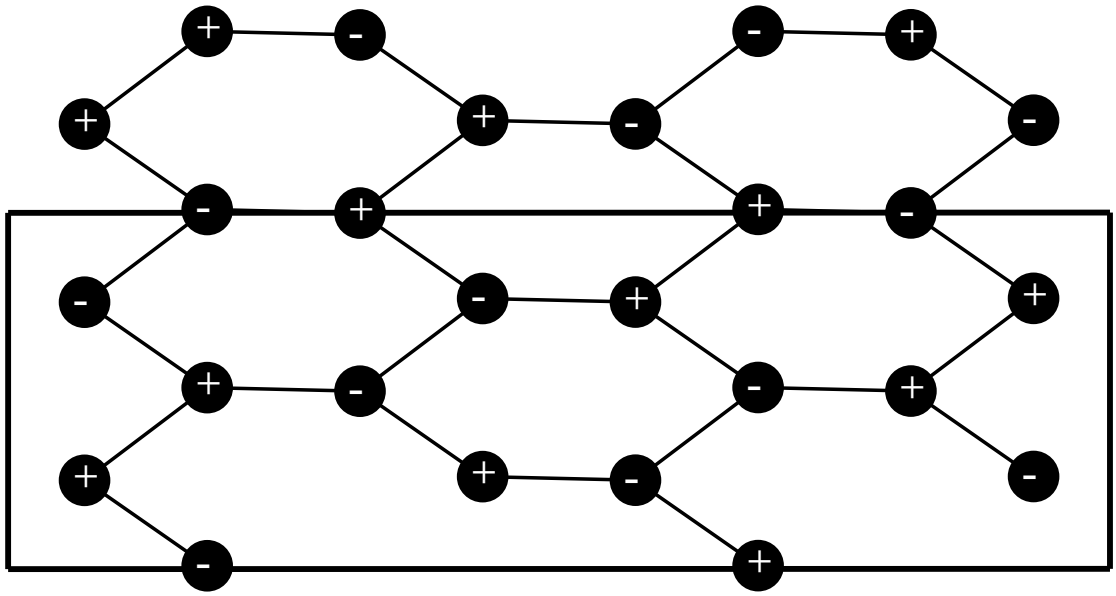
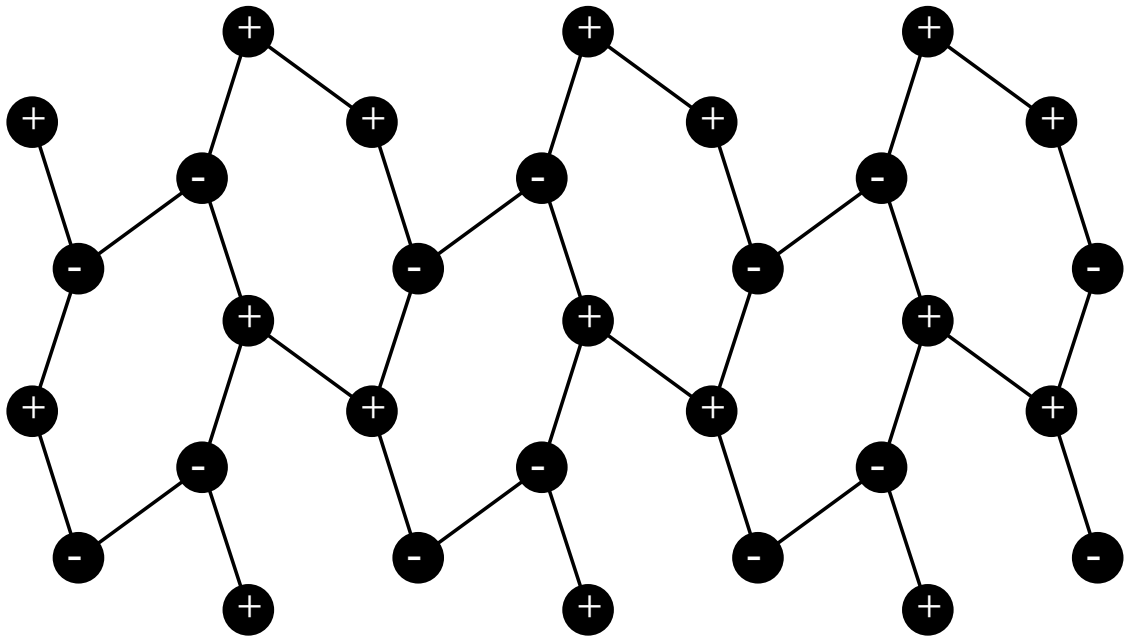
ortho